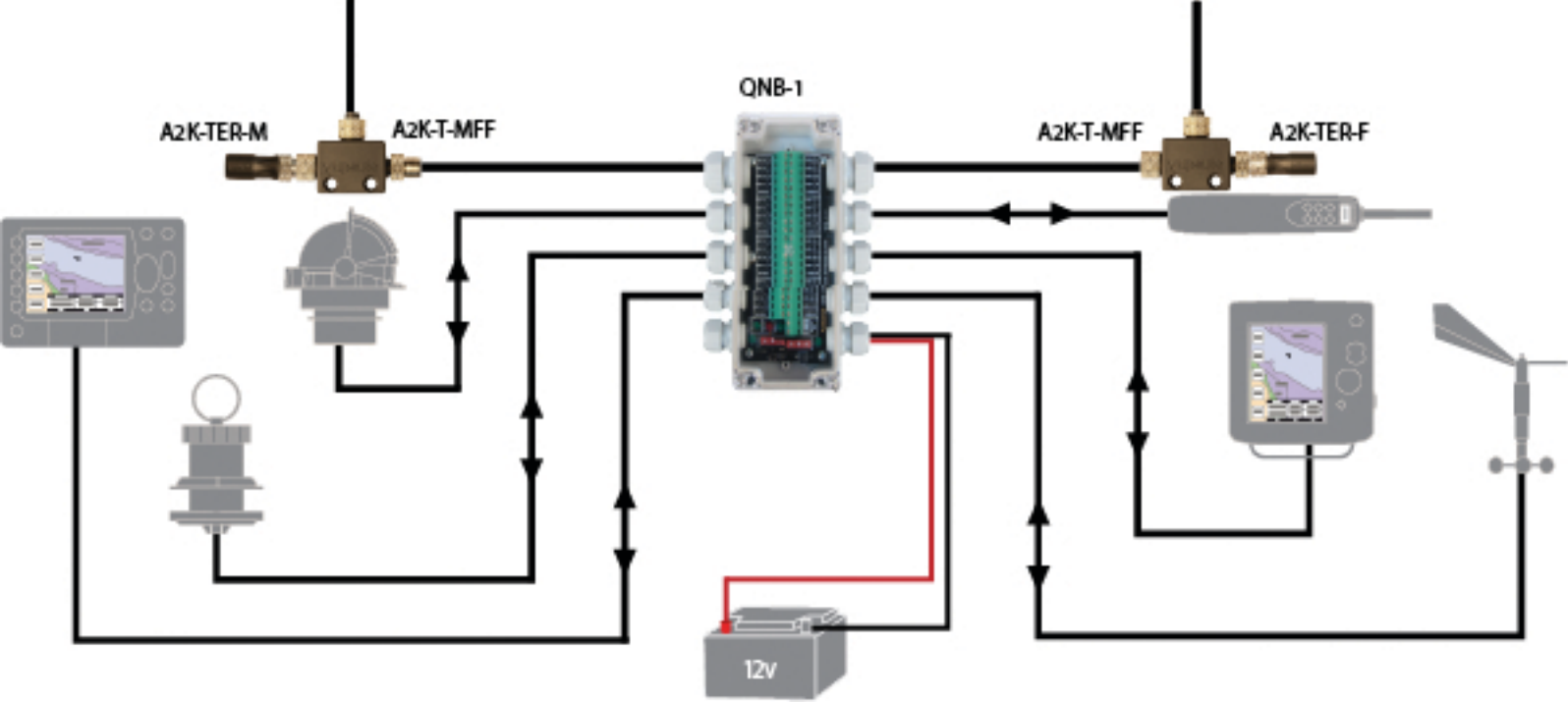
QNB-1
A2K-TER-M
A2K-T-MFF
A2K-T-MFF
A2K-TER-F
12v